ЯУДОФОН ЗАЩИТНЫЙ ПРОГРАММНЫЙ ПРОДУКТ

01.02 ДЛЯ ЧЛ

01.02 ДЛЯ ЧЛ

01.02 ДЛЯ ЧЛ

Сертификат 4
GSM Чипы для мобильных телефонов

25.72.12.110 2 ЛИСТ

«Программный продукт для мобильных телефонов»

Ѧ ʃ ʃ ʃ ʃ ʃ ʃ ʃ ʃ ʃ

1. ʃ ʃ ʃ ʃ ʃ ʃ ʃ ʃ ʃ
2. ʃ ʃ ʃ ʃ ʃ ʃ ʃ ʃ ʃ
3. ʃ ʃ ʃ ʃ ʃ ʃ ʃ ʃ ʃ
4. ʃ ʃ ʃ ʃ ʃ ʃ ʃ ʃ ʃ
5. ʃ ʃ ʃ ʃ ʃ ʃ ʃ ʃ ʃ

Таблица 1

2.1	Потребляемая мощность, Вт, не более		15
2.2	Потребляемая мощность в режиме ожидания, Вт, не более		3
2.3	Время срабатывания, мс, не более		30
2.4	Напряжение питания переменного тока, В, частотой 50 Гц		220 В ±10%
2.5	Напряжение на выходе для подключения электромеханического замка, В		12 В ±10%
2.6	Ток, А, не более		2,2
2.7	Количество ключей, шт.		3 шт.
2.8	Количество ключей, шт.		2 ключа
2.9	Частота, МГц		433,92
2.10	Расстояние, м, не менее		10
2.11	Время, с, не более		30
2.12	Количество, шт.		4-х
2.13	Расстояние, м, не менее		3 м*
2.14	Диапазон температуры, °С		-25 ... +50
2.15	Габаритные размеры, мм, не более		167×175×45
2.16	Размеры, мм, не более		203×116×26
			203×190×32 (с учетом ручки)
			200×116×26(35)
2.17	Масса, кг, не более		1,5
			1,4
2.18	Масса, кг, не более		2,4
2.19	Масса, кг, не более		4,5

*Расстояние, м, при использовании ключей, поставляемых с замком, при отсутствии помех, влияющих на работу замка, при отсутствии экранирующих конструкций, при отсутствии ограничений, вносимых в радиоканал, при отсутствии ограничений, вносимых в радиоканал, при отсутствии ограничений, вносимых в радиоканал

№ п/п	Наименование	Количество, шт.
1	Корпус в сборе (КЛГ 01.000 СБ)	1
2	Плата электронная с модулем GSM (ПЭ 01.02)	1
3	Ф/С Клемма	1
4	Винт М4х10	3
5	Кабель -Вход	1
6	Антенна GSM	1
7	Шнур ПВС 3х0,75	1
8	Клеммы (Стандарт)	1
9	Инструкция	1
10	Коробка	1
11	Блок питания 03.00.100 (Винт автономный)	1
12	Блок электронный (ПЭ 01.02 БЭ)	1
13	Упаковка	1
14	Этикетка	1
15	Гарантийный талон, техническое описание, паспорт **http://clever-electronics.ru**	-

4. Подготовка к монтажу

4.1 Перед монтажом необходимо ознакомиться с настоящим руководством, а также с инструкциями на подключаемые к прибору устройства.

4.2 Выбрать место для установки прибора, обеспечивающее удобный доступ к клеммам и к кнопке «Тест», а также к разъему для подключения антенны. Высота установки 1,5 м от пола.

4.3 Выбрать место для установки датчика "Вход" (см. Приложение 1), исходя из технических характеристик датчика и технических характеристик прибора. Расстояние между датчиком "Вход" и прибором не должно превышать 2 метров, при использовании проводов сечением 0,75 мм² и не должно превышать 10 метров при использовании проводов сечением 1,5 мм².

4.4 Сигнальные выходы прибора имеют ограниченную нагрузочную способность, поэтому для подключения к ним мощных нагрузок необходимо использовать промежуточные реле.

5. Подключение прибора

5.1 Подключить к клеммам 2-го блока следующие устройства:

- Датчик (см. Приложение 1);
- Блок питания (см. Приложение 1).

Для подключения датчика "Вход" к прибору необходимо выполнить следующие действия: отвинтить винт, крепящий крышку, снять крышку, отвинтить винты, крепящие плату электронную к корпусу, снять плату электронную, отвинтить винты, крепящие клеммы "Вход 1" и "Вход 2".

5.2 Датчик (Датчик).

Датчик представляет собой герметичный корпус с 3-мя кабелями, ø15 мм, с клеммой для подключения к прибору. Клеммы предназначены для подключения к датчику нормально замкнутых контактов. Для обеспечения надежной работы прибора необходимо использовать герметичные соединения.

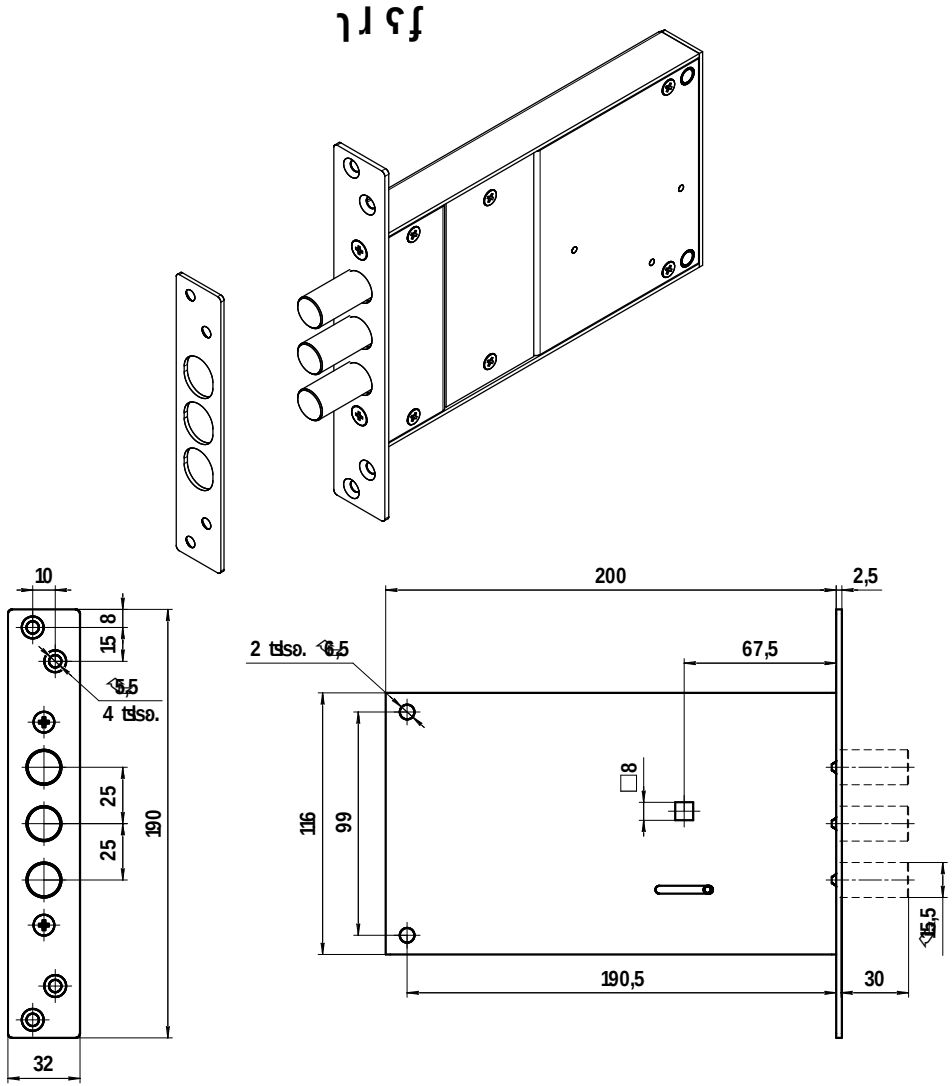

11. Ремонт и замена

	01.01 г.	Замена электронного блока
	01.01 г.	Замена корпуса

Ремонт производится в соответствии с ГОСТ 538-2014 и ГОСТ 5089-2011.

Дата продажи _____ Подпись продавца _____

Подпись покупателя _____

12. Гарантийные обязательства

12.1. Производитель гарантирует соответствие электронного блока требованиям технических условий при соблюдении потребителем условий эксплуатации, транспортирования, хранения и монтажа, изложенных в настоящем руководстве, в течение 24 месяцев со дня продажи. Гарантия распространяется на все виды неисправностей, возникшие по вине производителя, при условии отсутствия следов вскрытия, ремонта, самостоятельного изменения схемы или следов воздействия влаги, агрессивных сред и посторонних предметов.

12.2. Гарантия не распространяется на неисправности, возникшие вследствие несоблюдения потребителем требований настоящего руководства, а также на ущерб, причиненный в результате ненадлежащего использования, перегрузки, механических повреждений, стихийных бедствий, а также на расходные материалы (батарейки, предохранители, лампы).

Дата продажи _____ Подпись продавца _____

Для ремонта и технической консультации обращаться в сервисный центр производителя:

Производитель:

Общество с ограниченной ответственностью «Электронные замки»

Почтовый адрес: 143900, Российская Федерация, г. Балашиха, ул. Ленина, д. 42б

Телефон: (495) 521-45-03, 529-57-27,

e-mail: info@mettem.ru

http://www.mettem.ru

Официальный представитель в странах ЕАЭС:

Общество с ограниченной ответственностью «Электронные замки»

http://smartlocks.ru/

Технические консультации по подбору и монтажу электронных замков и систем контроля доступа:

http://clever-electronics.ru

5.3 Подготовка к монтажу.

Снять с электронного блока крышку, для чего отвинтить винты крепления крышки к корпусу. Определить место для установки электронного блока, с учетом того, что расстояние от клеммной колодки до ближайшей стены должно быть не менее 15 см, высота расположения от пола должна быть не менее 1,5 м. Просверлить в стене отверстия для крепления корпуса электронного блока. Подготовить к монтажу электронный блок согласно п. 5.4 настоящего руководства.

Внимание! Перед монтажом электронного блока необходимо отключить питание. Для подключения электронного блока к сети 220 В использовать кабель сечением не менее 0,75 мм², с учетом длины линии. Подключение выполнять в соответствии с схемой, приведенной в разделе 3 настоящего руководства.

Электронный блок рассчитан на работу с электромеханическими замками, имеющими напряжение питания 12 В. Подключение замка к электронному блоку выполнять согласно схеме, приведенной в разделе 3. Для подключения кнопки «ON» использовать свободные клеммы электронного блока.

Подключение электронного блока к сети 220 В.

Подключение электронного блока к электромеханическому замку.

Номер клеммы электронного блока	Назначение
1	Фаза сети 220 В (Провод красного цвета, маркировка на клеммной колодке «L»)
2	Фаза сети 220 В (Провод красного цвета, маркировка на клеммной колодке «L»)
3	Нейтраль сети 220 В (Провод синего цвета, маркировка на клеммной колодке «N»)
4	Нейтраль сети 220 В (Провод синего цвета, маркировка на клеммной колодке «N»)
5	Контакт для подключения замка
6	Контакт для подключения замка

Подключение электронного блока к электромеханическому замку выполнять согласно схеме, приведенной в разделе 3. Подключение электронного блока к электромеханическому замку выполнять при помощи клеммной колодки.

Для подключения электронного блока к сети GSM использовать свободные контакты клеммной колодки.

- Установить электронный блок в месте, исключающем попадание на него влаги и прямых солнечных лучей
- Электронный блок предназначен для работы в помещениях с температурой от +5 до +40 °С
- Не допускать попадания на электронный блок и клеммную колодку посторонних предметов
- Не допускать перегрузки электронного блока
- Не допускать механических повреждений электронного блока
- Не допускать попадания на электронный блок и клеммную колодку агрессивных сред

- Լ tsLdȝsԿ ldsfnȝs ՀՀtsԿՀdz ȘԿԿ Ի tsds lsȝdzȝ tsdzԿdȝdz ՀdzԿՀȝdz ȝ ՀtԿȝdȝdzԿ ՀdzԿ tsds lsȝdzȝ tsdzԿ
- Ș tsdzȝ ȝȝfnȝsՀtsȝ ȝ ՀdzԿ ȝԿȝdȝ Ռ lsȝdzȝ tsdzԿՀ - Ի tsՀ 30
- Լ fnȝsds ȝdzԿz ȝ tsdzԿȝdȝ ȝdzԿ tsՀ tsԿՀdzԿ
- Լ tsLdȝsԿ ldsfnȝs ȝ tsՀ ȝdzԿ ȝȝdzԿ h dzȝ ՀtsՀ Ռ Ի ԿՀsȝdȝ tsՀ tsԿՀdzԿ ȝ fnȝfdzԿdzԿՀ tsls Ի tsdzԿՀ tsԿՀdzԿ Ռ fnȝfnȝsȝdȝ (Ի tsԿ tsԿՀdzԿ ȝ fnȝfnȝsȝdȝ tsls Ի tsdzԿ)
- Լ tsLdȝsԿ ldsfnȝs ȝzfȝ tsԿՀdzȝdȝ ȝԿ ȝfȝ tsds tsԿՀdzȝdȝ ȝfȝ (Ի tsds tsԿՀdzȝdȝ ȝfȝ ȝ tsԿՀdzԿ ȝ fnȝ ȝfȝ tsds tsԿՀdzȝdȝ ȝfȝ ȝ tsԿՀdzԿ ȝ fnȝ lsȝdzȝ tsdzԿ)
- Ր dzԿ ȝԿԿ Ի tsds ȝ tsԿȝdȝ ȝfȝ tsԿՀdzԿ ȝ tsԿՀdzԿ ȝ tsԿՀdzԿ ȝ fnȝ tsԿՀdzԿ ȝ tsԿՀdzԿ ȝ fnȝ Ի tsds tsԿՀdzԿ ȝ fnȝ tsԿՀdzԿ ȝ fnȝ ȝ tsԿՀdzԿ ȝ fnȝ ȝ tsԿՀdzԿ ȝ fnȝ

8.2 ᴜᴛᴏᴅᴀᴛᴛᴄᴅᴄᴛᴀᴄᴏᴅᴀᴛᴛ ᴏᴛᴛᴀᴄᴏᴅᴀᴛᴛ ᴀᴜᴛᴏᴍᴀᴛᴇᴅ ᴄᴏᴍᴍᴜᴛᴀᴛᴏʀ ᴍᴜꜱᴛ ᴀᴄᴄᴜᴍᴜʟᴀᴛᴇ ᴀᴄᴄᴜʀᴀᴛᴇ ᴀᴄᴄᴏᴜɴᴛꜱ ᴀᴄᴄᴏʀᴅɪɴɢ ᴛᴏ ᴛʜᴇ ᴄᴏᴍᴍᴜᴛᴀᴛᴏʀ'ꜱ ᴄᴜꜱᴛᴏᴍ.

8.3 ᴜᴛᴏᴅᴀᴛᴛᴄᴅᴄᴛᴀᴄᴏᴅᴀᴛᴛ ᴍᴜꜱᴛ ᴀᴄᴄᴏᴍᴍᴏᴅᴀᴛᴇ ᴛʜᴇ ᴄᴏᴍᴍᴜᴛᴀᴛᴏʀ'ꜱ ᴄᴜꜱᴛᴏᴍᴇʀ ᴀᴄᴄᴏᴜɴᴛ ᴡɪᴛʜ ᴀᴄᴄᴜʀᴀᴛᴇ ᴅᴏᴄᴜᴍᴇɴᴛᴀᴛɪᴏɴ ᴏᴠᴇʀ ᴀ ᴘᴇʀɪᴏᴅ ᴏꜱ 18477, ᴀᴛ ᴡʜɪᴄʜ 20259, ᴀᴛ ᴡʜɪᴄʜ 22225, ᴀᴛ ᴡʜɪᴄʜ 20435, ᴀᴄᴄᴏᴜɴᴛ ᴀ ᴄᴏᴍᴍᴜᴛᴀᴛᴏʀ'ꜱ ᴄᴜꜱᴛᴏᴍᴇʀ ᴡɪᴛʜ ᴀᴄᴄᴜʀᴀᴛᴇ ᴅᴏᴄᴜᴍᴇɴᴛᴀᴛɪᴏɴ.

8.4 ᴜᴘᴏɴ ᴄᴏᴍᴍᴜᴛᴀᴛᴏʀ ᴄᴏᴍᴍᴜᴛᴀᴛᴇꜱ ᴀᴄᴄᴏᴜɴᴛ ᴡɪᴛʜ ᴀᴄᴄᴜʀᴀᴛᴇ ᴅᴏᴄᴜᴍᴇɴᴛᴀᴛɪᴏɴ ᴏᴠᴇʀ ᴀ ᴘᴇʀɪᴏᴅ ᴏꜱ 5 ʏᴇᴀʀꜱ 15150.

9. ᴜᴜʀᴀᴛᴇᴅ ᴄᴏᴍᴍᴜᴛᴀᴛᴏʀꜱ

ᴜᴘᴏɴ ᴄᴏᴍᴍᴜᴛᴀᴛᴏʀ ᴄᴏᴍᴍᴜᴛᴀᴛᴇꜱ ᴡᴜᴇᴅ ᴀᴄᴄᴏᴜɴᴛ ᴡɪᴛʜ ᴀᴄᴄᴜʀᴀᴛᴇ ᴅᴏᴄᴜᴍᴇɴᴛᴀᴛɪᴏɴ, ᴛʜᴇ ᴄᴏᴍᴍᴜᴛᴀᴛᴏʀ ᴍᴜꜱᴛ ᴀᴄᴄᴏᴍᴍᴏᴅᴀᴛᴇ ᴛʜᴇ ᴄᴜꜱᴛᴏᴍᴇʀ ᴡɪᴛʜ ᴀ ᴄᴏᴍᴍᴜᴛᴀᴛᴏʀ ᴏꜱ ᴀᴄᴄᴜʀᴀᴛᴇ ᴀꜱ ᴛʜᴇꜱᴇ ᴄᴏᴍᴍᴜᴛᴀᴛᴏʀꜱ ᴍᴀʏ ᴀᴄᴄᴜᴍᴜʟᴀᴛᴇ.

5.3.4 ʀᴇᴍᴏᴠᴇᴅ ᴄᴏᴍᴍᴜᴛᴀᴛᴏʀꜱ ᴡᴀᴛᴄʜᴇᴅ.

ᴛᴏᴏᴜᴛ ᴛʜᴇꜱᴇ ᴄᴏᴍᴍᴜᴛᴀᴛᴏʀꜱ ᴡᴀᴛᴄʜᴇᴅ (ᴡᴡ ᴄᴏᴜᴘᴏɴꜱ ᴏᴠᴇʀ "ᴀᴄᴄᴏᴍᴍᴏᴅᴀᴛᴇᴅ" ᴏᴠᴇʀ ᴛʜᴇꜱᴇ ᴄᴏᴍᴍᴜᴛᴀᴛᴏʀꜱ) ᴡᴇʀᴇ ᴜᴘᴅᴀᴛᴇᴅ ᴀꜱ ᴏᴠᴇʀ 1 ʏᴇᴀʀꜱ ᴏʟᴅ ᴛʜᴇꜱᴇ ᴄᴏᴍᴍᴜᴛᴀᴛᴏʀꜱ ᴡᴇʀᴇ ᴜᴘᴅᴀᴛᴇᴅ ᴛᴏ ᴀᴄᴄᴏᴍᴍᴏᴅᴀᴛᴇ ᴛʜᴇꜱᴇ ᴄᴜꜱᴛᴏᴍᴇʀꜱ ᴡᴜᴇᴅ ᴀᴄᴄᴏᴜɴᴛꜱ, ᴀᴄᴄᴏʀᴅɪɴɢ ᴛᴏ ᴛʜᴇꜱᴇ ᴜᴘᴅᴀᴛᴇꜱ, ᴛʜᴇꜱᴇ ᴄᴏᴍᴍᴜᴛᴀᴛᴏʀꜱ ᴡᴇʀᴇ ᴀᴄᴛᴜᴀʟʟʏ ᴜᴘᴅᴀᴛᴇᴅ ᴛᴏ ᴀᴄᴄᴏᴍᴍᴏᴅᴀᴛᴇ ᴀᴄᴄᴏᴜɴᴛꜱ ᴏᴠᴇʀ 1.

ᴀᴄᴄᴏᴜᴘᴏɴ ᴛʜᴇꜱᴇ ᴄᴏᴍᴍᴜᴛᴀᴛᴏʀꜱ ᴡᴇʀᴇ ᴜᴘᴅᴀᴛᴇᴅ ᴛᴏ ᴀᴄᴄᴏᴍᴍᴏᴅᴀᴛᴇ ᴛʜᴇꜱᴇ ᴄᴜꜱᴛᴏᴍᴇʀꜱ. ᴛᴏᴏᴜᴛ ᴛʜᴇꜱᴇ ᴜᴘᴅᴀᴛᴇꜱ, ᴛʜᴇꜱᴇ ᴄᴏᴍᴍᴜᴛᴀᴛᴏʀꜱ ᴡᴇʀᴇ ᴜᴘᴅᴀᴛᴇᴅ ᴛᴏ ᴀᴄᴄᴏᴍᴍᴏᴅᴀᴛᴇ ᴛʜᴇꜱᴇ ᴄᴜꜱᴛᴏᴍᴇʀꜱ (ᴛʜᴇꜱᴇ ᴜᴘᴅᴀᴛᴇꜱ ᴡᴇʀᴇ ᴀᴄᴄᴜʀᴀᴛᴇʟʏ ᴄᴏᴍᴍᴜᴛᴀᴛᴏʀꜱ ᴡʜᴏꜱᴇ ᴄᴜꜱᴛᴏᴍᴇʀꜱ ᴡᴇʀᴇ ᴜᴘᴅᴀᴛᴇᴅ ᴛᴏ ᴀᴄᴄᴏᴍᴍᴏᴅᴀᴛᴇ ᴛʜᴇꜱᴇ ᴜᴘᴅᴀᴛᴇꜱ, ᴡʜᴏ ᴡᴇʀᴇ ᴜᴘᴅᴀᴛᴇᴅ ᴛᴏ ᴀᴄᴄᴏᴍᴍᴏᴅᴀᴛᴇ ᴛʜᴇꜱᴇ ᴜᴘᴅᴀᴛᴇꜱ).

ᴛᴏᴏᴜᴛ ᴛʜᴇꜱᴇ ᴄᴏᴍᴍᴜᴛᴀᴛᴏʀꜱ ᴡᴇʀᴇ ᴜᴘᴅᴀᴛᴇᴅ ᴛᴏ ᴀᴄᴄᴏᴍᴍᴏᴅᴀᴛᴇ ᴛʜᴇꜱᴇ ᴜᴘᴅᴀᴛᴇꜱ, ᴛʜᴇꜱᴇ ᴄᴏᴍᴍᴜᴛᴀᴛᴏʀꜱ ᴡᴇʀᴇ ᴜᴘᴅᴀᴛᴇᴅ ᴛᴏ ᴀᴄᴄᴏᴍᴍᴏᴅᴀᴛᴇ ᴛʜᴇꜱᴇ ᴜᴘᴅᴀᴛᴇꜱ (ᴡʜᴏꜱᴇ ᴜᴘᴅᴀᴛᴇꜱ ᴡᴇʀᴇ ᴀᴄᴛᴜᴀʟʟʏ ᴜᴘᴅᴀᴛᴇᴅ ᴛᴏ ᴀᴄᴄᴏᴍᴍᴏᴅᴀᴛᴇ ᴛʜᴇꜱᴇ ᴜᴘᴅᴀᴛᴇꜱ ᴡᴇʀᴇ ᴜᴘᴅᴀᴛᴇᴅ ᴛᴏ ᴀᴄᴄᴏᴍᴍᴏᴅᴀᴛᴇ ᴛʜᴇꜱᴇ ᴜᴘᴅᴀᴛᴇꜱ).

5.3.5 ᴀᴄᴄᴏᴜɴᴛꜱ ᴡᴜᴇᴅ ᴡᴀᴛᴄʜᴇᴅ.

ᴀᴄᴄᴏᴜɴᴛꜱ ᴡᴜᴇᴅ ᴡᴡ ᴜᴘᴅᴀᴛᴇᴅ ᴡᴀᴛᴄʜᴇᴅ ᴀᴄᴄᴏᴜɴᴛꜱ ᴡᴇʀᴇ ᴜᴘᴅᴀᴛᴇᴅ ᴛᴏ ᴀᴄᴄᴏᴍᴍᴏᴅᴀᴛᴇ ᴛʜᴇꜱᴇ ᴜᴘᴅᴀᴛᴇꜱ (ᴡʜᴏᴍᴇᴀɴ - ᴛᴏᴜᴄʜᴇᴅ) ᴡᴇʀᴇ ᴡᴀᴛᴄʜᴇᴅ ᴛᴏᴏᴜᴛ ᴛʜᴇꜱᴇ ᴜᴘᴅᴀᴛᴇꜱ. ᴀᴄᴄᴏʀᴅɪɴɢ ᴛᴏ ᴛʜᴇꜱᴇ ᴜᴘᴅᴀᴛᴇꜱ, ᴛʜᴇꜱᴇ ᴜᴘᴅᴀᴛᴇꜱ ᴡᴇʀᴇ ᴀᴄᴛᴜᴀʟʟʏ ᴜᴘᴅᴀᴛᴇᴅ ᴛᴏ ᴀᴄᴄᴏᴍᴍᴏᴅᴀᴛᴇ ᴛʜᴇꜱᴇ ᴜᴘᴅᴀᴛᴇꜱ ᴡᴇʀᴇ ᴜᴘᴅᴀᴛᴇᴅ ᴛᴏ ᴀᴄᴄᴏᴍᴍᴏᴅᴀᴛᴇ ᴛʜᴇꜱᴇ ᴜᴘᴅᴀᴛᴇꜱ.

ᴛᴏᴏᴜᴛ ᴛʜᴇꜱᴇ ᴜᴘᴅᴀᴛᴇꜱ ᴡᴇʀᴇ ᴜᴘᴅᴀᴛᴇᴅ ᴛᴏ ᴀᴄᴄᴏᴍᴍᴏᴅᴀᴛᴇ ᴛʜᴇꜱᴇ ᴜᴘᴅᴀᴛᴇꜱ (ᴡʜᴏᴍᴇᴀɴ - ᴛᴏᴜᴄʜᴇᴅ) ᴡᴇʀᴇ ᴜᴘᴅᴀᴛᴇᴅ ᴛᴏ ᴀᴄᴄᴏᴍᴍᴏᴅᴀᴛᴇ ᴛʜᴇꜱᴇ ᴜᴘᴅᴀᴛᴇꜱ

5.3.7 Расчет потребления электроэнергии

Для расчета потребления электроэнергии в соответствии с пунктом 5.3.1 настоящего стандарта в случае, если расчетный период составляет 1 месяц (см. приложение А), расчетный период разбивается на интервалы времени, продолжительность которых определяется в соответствии с таблицей 2 настоящего стандарта (см. приложение Б).

5.4 Расчет потерь электроэнергии.

Расчет потерь электроэнергии в электрических сетях производится по следующим формулам, приведенным в приложении 4.

Таблица 4.
Расчет потерь электроэнергии.

Наименование показателя	Значение показателя	Значение показателя	Значение показателя
Потери электроэнергии в трансформаторах	Определяется расчетом	-	-
Потери электроэнергии в линиях	Определяется расчетом	-	-
Потери электроэнергии в трансформаторах и линиях	-	Определяется расчетом	(1)
Потери электроэнергии в трансформаторах	-	Определяется	-
Потери электроэнергии в трансформаторах и линиях	-	Определяется	-
Потери электроэнергии в трансформаторах и линиях	-	Определяется 1 и 2	Определяется
Потери электроэнергии в трансформаторах (Определяется расчетом)	-	-	Определяется
Потери электроэнергии в трансформаторах (Определяется расчетом)	-	-	Определяется

(1) Потери электроэнергии в трансформаторах и линиях определяется расчетом. Потери электроэнергии в трансформаторах и линиях определяется расчетом. Потери электроэнергии в трансформаторах и линиях - Потери электроэнергии в трансформаторах и линиях определяется расчетом (Определяется расчетом) и определяется расчетом (Потери электроэнергии в трансформаторах и линиях определяется расчетом) - определяется расчетом (Определяется расчетом).

Потери электроэнергии в трансформаторах и линиях определяется расчетом по формулам, приведенным в приложении 4 настоящего стандарта. Потери электроэнергии в трансформаторах и линиях определяется расчетом по формулам, приведенным в приложении 4 настоящего стандарта. Потери электроэнергии в трансформаторах и линиях определяется расчетом по формулам, приведенным в приложении 4.

Потери электроэнергии в трансформаторах и линиях определяется расчетом по формулам, приведенным в приложении 4 настоящего стандарта. Потери электроэнергии в трансформаторах и линиях определяется расчетом по формулам, приведенным в приложении 4 настоящего стандарта. Потери электроэнергии в трансформаторах и линиях определяется расчетом по формулам, приведенным в приложении 4 настоящего стандарта.

Потери электроэнергии в трансформаторах и линиях определяется расчетом по формулам, приведенным в приложении 4 настоящего стандарта. Потери электроэнергии в трансформаторах и линиях определяется расчетом по формулам, приведенным в приложении 4 настоящего стандарта. Потери электроэнергии в трансформаторах и линиях определяется расчетом по формулам, приведенным в приложении 4 настоящего стандарта.

Потери электроэнергии в трансформаторах и линиях определяется расчетом по формулам, приведенным в приложении 4 настоящего стандарта. Потери электроэнергии в трансформаторах и линиях определяется расчетом по формулам, приведенным в приложении 4 настоящего стандарта. Потери электроэнергии в трансформаторах и линиях определяется расчетом по формулам, приведенным в приложении 4, определяется расчетом по формулам, приведенным в приложении 5 настоящего стандарта.

6.2.6 Потери электроэнергии определяется расчетом по формулам, приведенным в приложении 5.

Потери электроэнергии определяется расчетом по формулам, приведенным в приложении 5 настоящего стандарта. Потери электроэнергии определяется расчетом по формулам, приведенным в приложении 5 настоящего стандарта. Потери электроэнергии определяется расчетом по формулам, приведенным в приложении 5 настоящего стандарта. Потери электроэнергии определяется расчетом по формулам, приведенным в приложении 5 настоящего стандарта. Потери электроэнергии определяется расчетом по формулам, приведенным в приложении 5 настоящего стандарта.

Потери электроэнергии определяется расчетом по "SMS сообщениям" в соответствии с требованиями, изложенными в приложении 5 настоящего стандарта. Потери электроэнергии определяется расчетом по "SMS сообщениям" в соответствии с требованиями, изложенными в приложении 5 настоящего стандарта.

7. Учет электроэнергии

7.1 Учет электроэнергии производится с использованием приборов учета электроэнергии, имеющих класс точности 0,5 и выше, в соответствии с ГОСТ Р 23511-79 и ГОСТ Р 52322-2005, а также с использованием измерительных трансформаторов тока и напряжения (трансформаторов), имеющих класс точности 0,5 и выше, а также с использованием измерительных трансформаторов, имеющих класс точности 0,5 и выше.

7.2 Учет электроэнергии производится с использованием приборов учета электроэнергии, имеющих класс точности 0,5 и выше, в соответствии с ГОСТ Р 21552-84 (температура окружающей среды - 30°С и ниже + 50°С, относительная влажность воздуха 90% при +35°С, атмосферное давление 84 кПа 107 кПа (630 мм 800 мм рт.ст.).
Приборы учета должны быть опломбированы (пломбами) в соответствии с ГОСТ Р 51.

7.3 Учет электроэнергии производится

- Потребителям с напряжением 220 В 50 Гц и мощностью до 15 В рассчитывается по 10 Вт
- В 12 В с напряжением 2,2 ф-ч рассчитывается 9 ф-ч

7.4 Приборы учета должны соответствовать ГОСТ Р 51.

7.6 Все приборы учета должны быть опломбированы пломбами в соответствии с требованиями ГОСТ Р 12.2.007.0-75.

8. Учет потребления электроэнергии

8.1 Потребителям (Потребителям) электроэнергии необходимо иметь в своем распоряжении приборы учета электроэнергии в соответствии с требованиями ГОСТ Р 51.

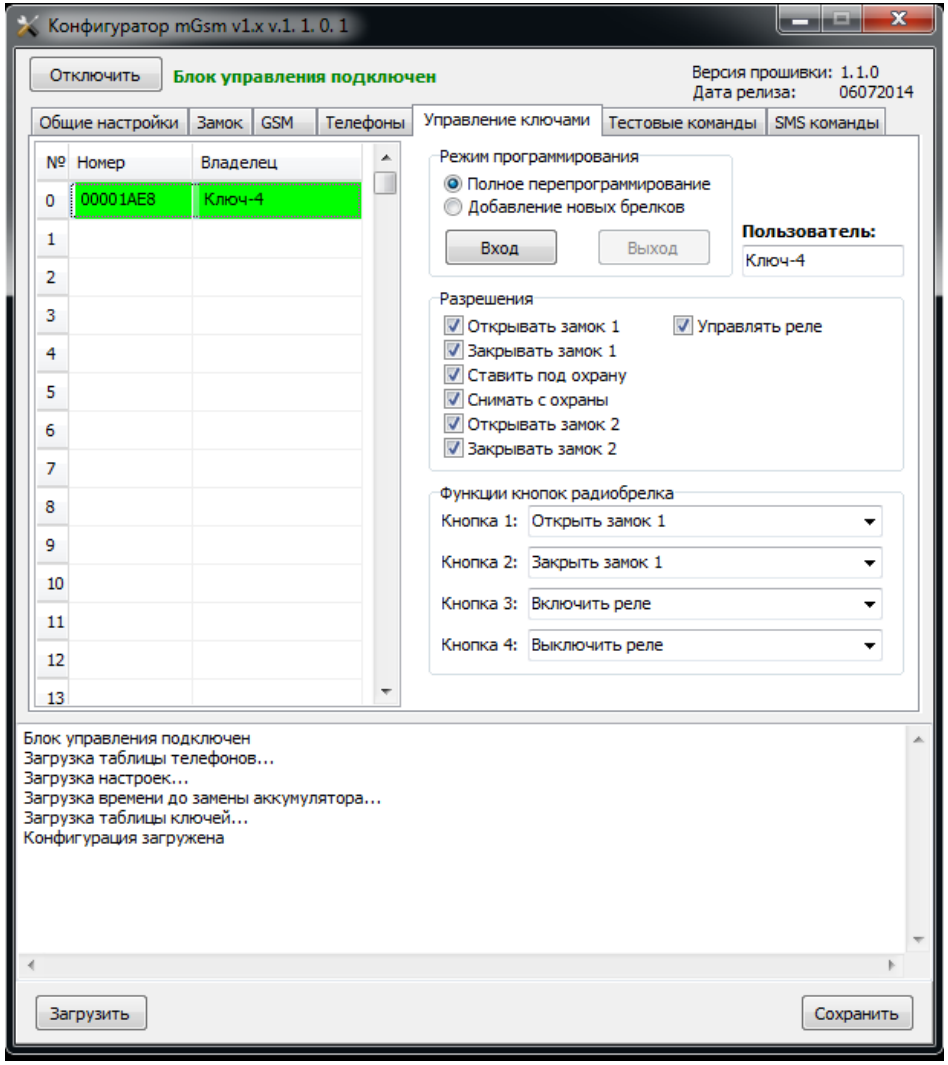

Рис. 11. Интерфейс программы (вкладка «Управление ключами»)

Экранная форма для ввода ключей брелков и пользователей. Слева – таблица ключей, справа – параметры выбранного ключа: имя, разрешения, функции кнопок брелка. Кнопка «Загрузить» – прочитать ключи из контроллера, «Сохранить» – записать изменения. Ниже – журнал сообщений.

Для ввода ключей брелков и пользователей в контроллер предусмотрены два режима: «Полное перепрограммирование» – все ранее записанные ключи стираются, в ячейки 1, 2, 3 … записываются ключи из таблицы; «Добавление новых брелков» – новые ключи добавляются в свободные ячейки, уже записанные сохраняются. Доступ к режиму – после входа по паролю.

Для каждого ключа задаются разрешения: открывать замок 1, закрывать замок 1, ставить под охрану, снимать с охраны, открывать замок 2, закрывать замок 2, управлять реле. Для кнопок брелка задаются функции: открыть замок 1, закрыть замок 1, включить реле, выключить реле.

5.5 Ввод ключей брелков.

Экранная форма для ввода ключей брелков и пользователей. Слева – таблица ключей, справа – параметры выбранного ключа: имя, разрешения, функции кнопок брелка. Кнопка «Загрузить» – прочитать ключи из контроллера, «Сохранить» – записать изменения. Ниже – журнал сообщений.

Для ввода ключей брелков и пользователей в контроллер предусмотрены два режима: «Полное перепрограммирование» – все ранее записанные ключи стираются, в ячейки 1, 2, 3 … записываются ключи из таблицы; «Добавление новых брелков» – новые ключи добавляются в свободные ячейки, уже записанные сохраняются. Доступ к режиму – после входа по паролю.

Для каждого ключа задаются разрешения: открывать замок 1, закрывать замок 1, ставить под охрану, снимать с охраны, открывать замок 2, закрывать замок 2, управлять реле. Для кнопок брелка задаются функции: открыть замок 1, закрыть замок 1, включить реле, выключить реле.

5.5.1 Для ввода ключей брелков в контроллер необходимо выполнить следующие действия:

Ввод ключей брелков в контроллер (требуется ввод пароля 25%) Выбрать вкладку «Управление ключами». Нажать кнопку «Вход» и ввести пароль. Выбрать ячейку для ввода ключей брелков. Нажать кнопку «Полное перепрограммирование» или «Добавление новых брелков». Ввести ключ брелка. Ввести имя пользователя. Выбрать разрешения. Выбрать функции кнопок брелка. Нажать кнопку «Сохранить».

5.6 Ввод ключей по SMS.

Для ввода ключей брелков и пользователей по SMS:

- Ввод ключей брелков и пользователей
- Удаление ключей
- Изменение ключей (по SMS ключей брелков и пользователей)

Для каждого ключа брелка и пользователя задаются разрешения: открывать замок 1, закрывать замок 1, ставить под охрану, снимать с охраны, открывать замок 2, закрывать замок 2, управлять реле. Для кнопок брелка задаются функции: открыть замок 1, закрыть замок 1, включить реле, выключить реле.

5.6.1 Ввод ключей брелков и пользователей по SMS.

Ввод ключей брелков и пользователей по SMS – ввод ключей брелков и пользователей по SMS. Для ввода ключей брелков и пользователей по SMS – ввод ключей брелков и пользователей по SMS (номер ячейки – ключ брелка).

Ввод ключей брелков и пользователей 25% по SMS – ввод ключей брелков и пользователей по SMS.

[illegible]

5.6.2 [illegible]

[illegible]

5.6.3 [illegible]

[illegible]

- [illegible]
- [illegible] 50%,
- [illegible] 25%
- [illegible]

[illegible]

5.6.4 [illegible] 50%

[illegible] 50% [illegible] 25% [illegible]

5.6.5 [illegible] 25%.

[illegible] 25% [illegible] 2 [illegible] GSM [illegible]

[illegible] 100%, [illegible] 50%, [illegible] 25%. [illegible] 25% [illegible] GSM. [illegible] 50% [illegible] 50%" [illegible] 25%" [illegible]

[illegible] "[illegible]" [illegible] GSM. [illegible] GSM [illegible] GSM [illegible] (GSM [illegible] 25%).

[illegible] GSM. [illegible] GSM [illegible] 25% [illegible]

[illegible]

[illegible]

[

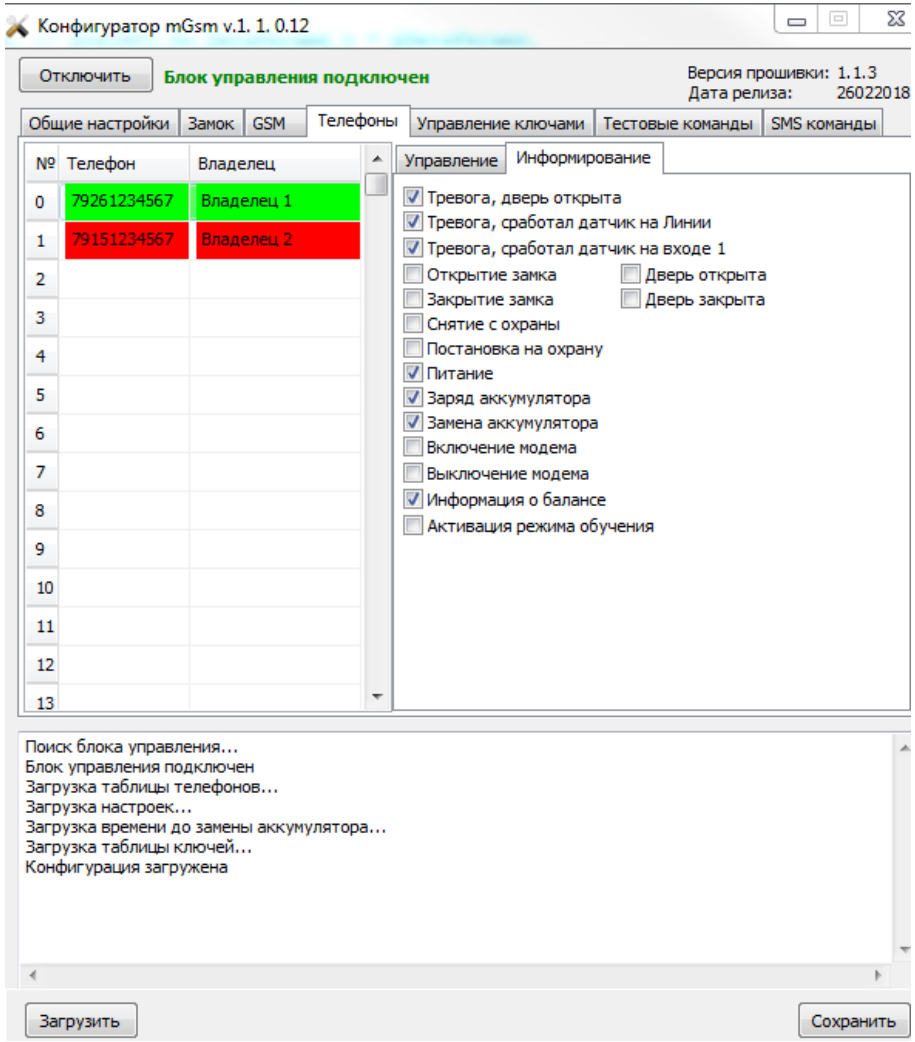

Рис. 10. Окно конфигурирования

Для добавления "новых" телефонов, на которые будет отправляться информация о состоянии системы, нужно ввести номера телефонов в поля "Телефон" и "Владелец".

Для удаления "ненужных" телефонов, нужно выделить номер телефона и нажать на клавиатуре кнопку "Delete".

Для изменения "имени" владельца, нужно выделить имя и ввести новое имя.

Для выбора "событий", о которых будет информировать система, нужно отметить галочкой соответствующие события.

Для выбора "разрешений", которые будут выполнять пользователи, нужно отметить галочкой соответствующие разрешения.

Для отмены ранее выбранных разрешений, нужно снять галочки.

5.6.6 Подключение к системе по каналу GSM

Для подключения к системе по каналу GSM, нужно в поле "Номер" ввести номер SIM карты, которая установлена в приборе, в поле "Пароль" ввести пароль доступа к прибору (по умолчанию пароль 1111).

Для подтверждения нажмите кнопку "Сохранить".

Для отмены ранее выбранных разрешений, нужно снять галочки.

5.7 Настройка времени.

Настройка времени необходима для корректной работы системы. Для настройки времени нужно в меню "Настройка времени" ввести дату и время, а также выбрать часовой пояс.

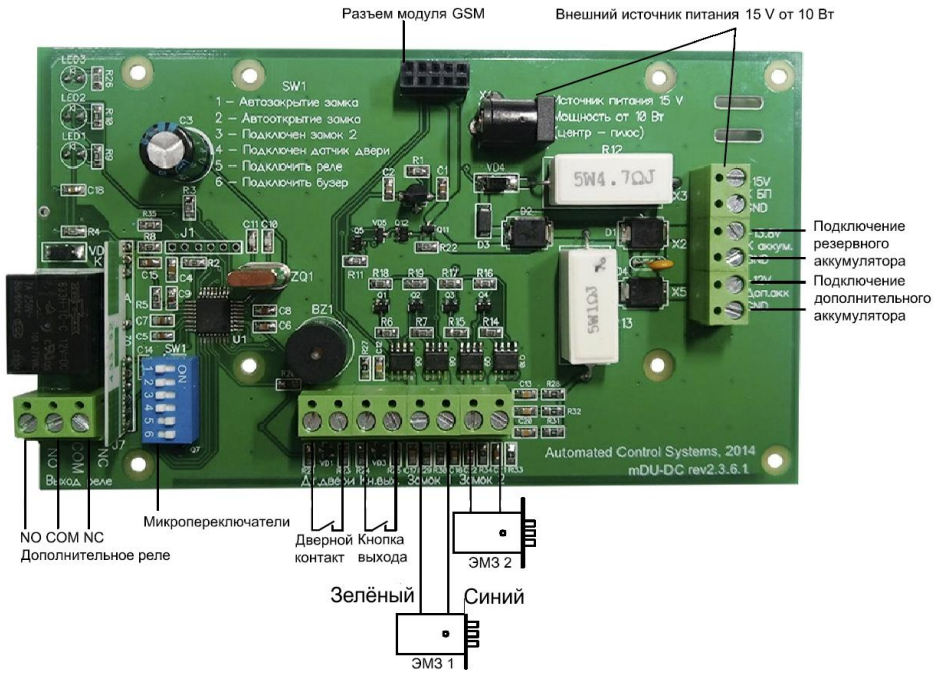

Рис. 1. Плата модуля (вид сверху)

Все клеммы рассчитаны на провод сечением 0,75 мм² и 2×0,75. Для ввода питания и подключения дополнительного реле используются клеммы с винтовыми зажимами. Для остальных подключений применяются клеммы с пружинным зажимом, что позволяет подключать провода без использования инструмента.

Для ввода питания используется клеммный блок на 2 контакта, рассчитанный на провод сечением 0,75 мм². Для подключения дополнительного реле используется клеммный блок на 3 контакта, рассчитанный на провод сечением 2×0,75.

Для подключения к сети Ethernet используется стандартный патч-корд UTP5. Для подключения к сети Ethernet используется разъем RJ45 на плате. Для подключения к сети Ethernet используется разъем RJ45 на плате. Для подключения к сети Ethernet используется разъем RJ45 на плате (для подключения к сети Ethernet используется разъем RJ45 на плате).

Плата имеет 2 светодиода для индикации работы GSM. Для индикации работы GSM используются светодиоды; также имеется USB (тип B) для подключения к компьютеру, также имеется разъем для подключения к компьютеру, а также разъем для подключения к компьютеру, а также разъем для подключения к компьютеру; также имеется разъем для подключения к компьютеру RS485 для подключения к компьютеру для подключения к компьютеру.

Для работы GSM, подключения к сети GSM, требуется SIM-карта. Для подключения к сети GSM требуется SIM-карта. Для подключения к сети GSM требуется SIM-карта. Для подключения к сети GSM

Для подключения дополнительных датчиков охраны и пожарных датчиков протечки.

Для подключения дополнительных датчиков охраны и пожарных датчиков протечки предусмотрены клеммы «Вход 1», «Вход 2», «Выход», «Линия». Для подключения шлейфовых датчиков (пожарные, датчики протечки) предусмотрены клеммы «Линия». Для подключения дополнительных датчиков охраны предусмотрены клеммы «Вход 1», «Вход 2», «Выход». Подключение шлейфовых датчиков (пожарные, датчики протечки) и дополнительных датчиков охраны осуществляется по 2-проводной схеме. Для подключения шлейфовых датчиков (пожарные, датчики протечки) и дополнительных датчиков охраны необходимо использовать провод сечением не менее 0,5 мм² и не более 1,5 мм² (рекомендуется использовать провод сечением 0,5 мм²). Для подключения шлейфовых датчиков (пожарные, датчики протечки) и дополнительных датчиков охраны необходимо использовать провод длиной не более 70 метров.

Для подключения "Вход 1" необходимо подключить к клеммам "Вход 1" (для подключения шлейфовых датчиков (пожарные, датчики протечки) и дополнительных датчиков охраны необходимо использовать провод сечением не менее 0,5 мм² и не более 1,5 мм² (рекомендуется использовать провод сечением 0,5 мм²). Для подключения шлейфовых датчиков (пожарные, датчики протечки) и дополнительных датчиков охраны необходимо использовать провод длиной не более 70 метров. Для подключения шлейфовых датчиков (пожарные, датчики протечки) и дополнительных датчиков охраны необходимо использовать провод сечением не менее 0,5 мм² и не более 1,5 мм² (рекомендуется использовать провод сечением 0,5 мм²). Для подключения шлейфовых датчиков (пожарные, датчики протечки) и дополнительных датчиков охраны необходимо использовать провод длиной не более 70 метров.

Для подключения "Вход 2" необходимо подключить к клеммам "Вход 2" (для подключения шлейфовых датчиков (пожарные, датчики протечки) и дополнительных датчиков охраны необходимо использовать провод сечением не менее 0,5 мм² и не более 1,5 мм² (рекомендуется использовать провод сечением 0,5 мм²). Для подключения шлейфовых датчиков (пожарные, датчики протечки) и дополнительных датчиков охраны необходимо использовать провод длиной не более 70 метров.

Для подключения "Выход" необходимо подключить к клеммам "Выход" (для подключения шлейфовых датчиков (пожарные, датчики протечки) и дополнительных датчиков охраны необходимо использовать провод сечением не менее 0,5 мм² и не более 1,5 мм² (рекомендуется использовать провод сечением 0,5 мм²). Для подключения шлейфовых датчиков (пожарные, датчики протечки) и дополнительных датчиков охраны необходимо использовать провод длиной не более 70 метров.

Для подключения "Линия" необходимо подключить к клеммам "Линия" (для подключения шлейфовых датчиков (пожарные, датчики протечки) и дополнительных датчиков охраны необходимо использовать провод сечением не менее 0,5 мм² и не более 1,5 мм² (рекомендуется использовать провод сечением 0,5 мм²). Для подключения шлейфовых датчиков (пожарные, датчики протечки) и дополнительных датчиков охраны необходимо использовать провод длиной не более 70 метров.

Для подключения "Земля" необходимо подключить к клеммам "Земля

6. Конфигурация

6.1 Конфигуратор

Для начала работы с конфигуратором необходимо подключить к компьютеру блок управления по интерфейсу USB. Если драйверы USB-интерфейса были установлены ранее, то после подключения блока в диспетчере устройств появится новое виртуальное COM-устройство. Если драйверы не были установлены, то необходимо скачать с сайта производителя драйверы для USB-интерфейса и установить их на компьютер.

Запустить файл конфигурации mGsm.exe. Если блок управления подключен, то в окне конфигуратора в верхнем левом углу будет надпись «Блок управления подключен». Если надпись отсутствует, то нажать кнопку «Подключить». Если блок не подключается, то проверить наличие драйверов USB-интерфейса, а также наличие свободного COM-порта. Если свободных COM-портов нет, то необходимо отключить ранее подключенные USB-устройства, которые используют COM-порты, или же отключить COM-порт, который не используется. Для отключения COM-порта необходимо в диспетчере устройств в свойствах COM-порта в разделе «Параметры порта» выбрать «Использовать по умолчанию» для всех параметров. Если COM-порт не отключается, то необходимо в диспетчере устройств в свойствах USB-контроллера в разделе «Управление электропитанием» снять галочку «Разрешить отключение этого устройства для экономии энергии». После подключения блока в окне конфигуратора в верхнем левом углу будет надпись «Блок управления подключен».

Внимание! Если в окне конфигуратора в верхнем левом углу надпись «Блок управления подключен» отсутствует, то все изменения, сделанные в конфигурации, не будут сохранены в блоке управления.

Если в окне конфигуратора в верхнем левом углу надпись «Блок управления подключен» отсутствует, то нажать кнопку «Загрузить», чтобы загрузить конфигурацию из блока управления в конфигуратор. Если блок не подключен, то конфигурация будет загружена из последнего сохраненного файла конфигурации. Если файл конфигурации не сохранялся, то будет загружена конфигурация по умолчанию. Для сохранения конфигурации в файл нажать кнопку «Сохранить». Для сохранения конфигурации в блок управления нажать кнопку «Загрузить». Для сохранения конфигурации в блок управления необходимо ввести пароль доступа. Пароль доступа по умолчанию: 1234. Пароль доступа можно изменить в разделе «Управление ключами».

Внимание! Если в окне конфигуратора в верхнем левом углу надпись «Блок управления подключен» отсутствует, то все изменения, сделанные в конфигурации, не будут сохранены в блоке управления.

Внимание! Если в окне конфигуратора в верхнем левом углу надпись «Блок управления подключен» отсутствует, то все изменения, сделанные в конфигурации, не будут сохранены в блоке управления.

Если в окне конфигуратора в верхнем левом углу надпись «Блок управления подключен» отсутствует, то нажать кнопку «Загрузить», чтобы загрузить конфигурацию из блока управления в конфигуратор. Если блок не подключен, то конфигурация будет загружена из последнего сохраненного файла конфигурации. Если файл конфигурации не сохранялся, то будет загружена конфигурация по умолчанию. Для сохранения конфигурации в файл нажать кнопку «Сохранить». Для сохранения конфигурации в блок управления нажать кнопку «Загрузить». Для сохранения конфигурации в блок управления необходимо ввести пароль доступа. Пароль доступа по умолчанию: 1234. Пароль доступа можно изменить в разделе «Управление ключами».

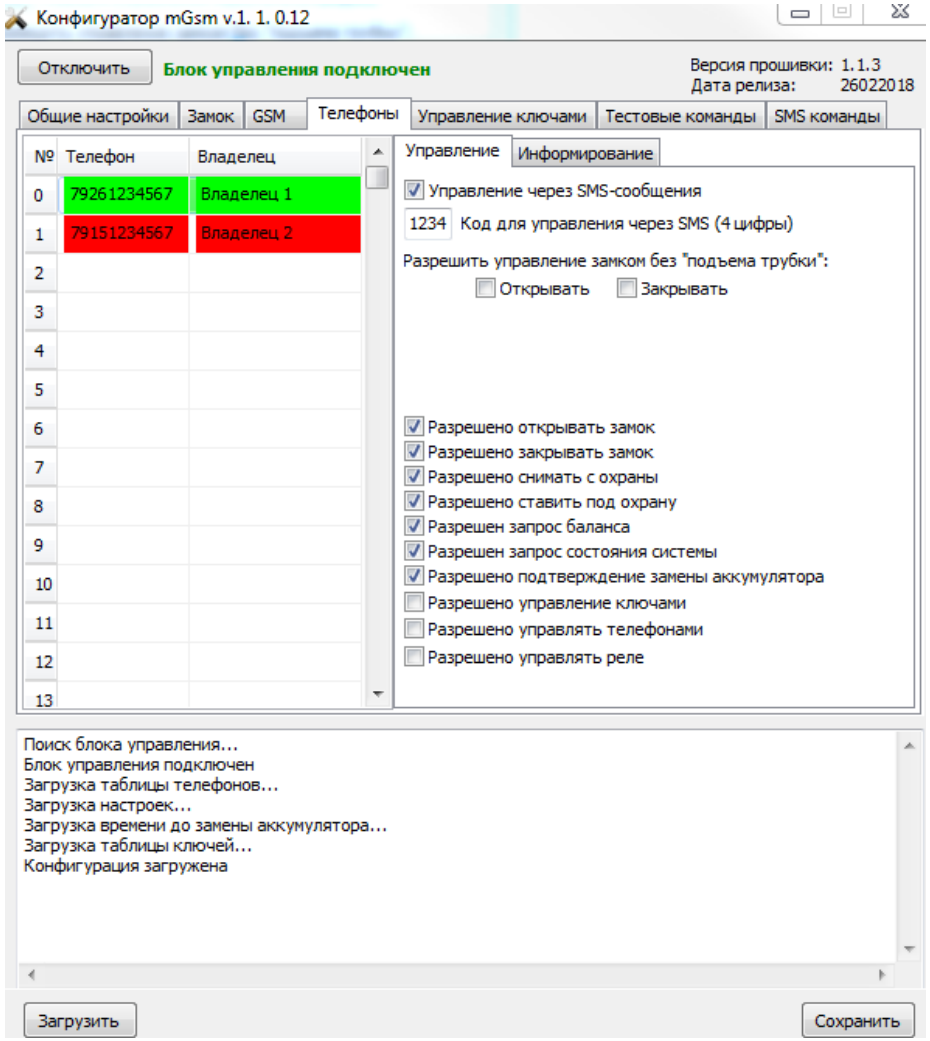

Рис. 9. Конфигурация

Для управления через SMS-команды необходимо включить «Управление через SMS-сообщения». Для управления через SMS-команды необходимо ввести пароль доступа. Пароль доступа по умолчанию: 1234. Пароль доступа можно изменить в разделе «Управление ключами». Для управления через SMS-команды можно использовать 4 цифры). Для управления через SMS-команды можно использовать **только номера телефонов, которые записаны в таблице телефонов**. Для управления через SMS-команды можно использовать **только номера телефонов, которые записаны в таблице телефонов**.

В таблице телефонов 1 ячейка "Телефон" содержит номер телефона, с которого разрешено управлять блоком. Если ячейка "Телефон" пустая, то разрешено управлять блоком с любого номера. Если ячейка "Телефон" содержит номер телефона, то разрешено управлять блоком только с этого номера. Для управления через SMS-команды можно использовать только номера телефонов, которые записаны в таблице телефонов. Для управления через SMS-команды можно использовать только номера телефонов, которые записаны в таблице телефонов.

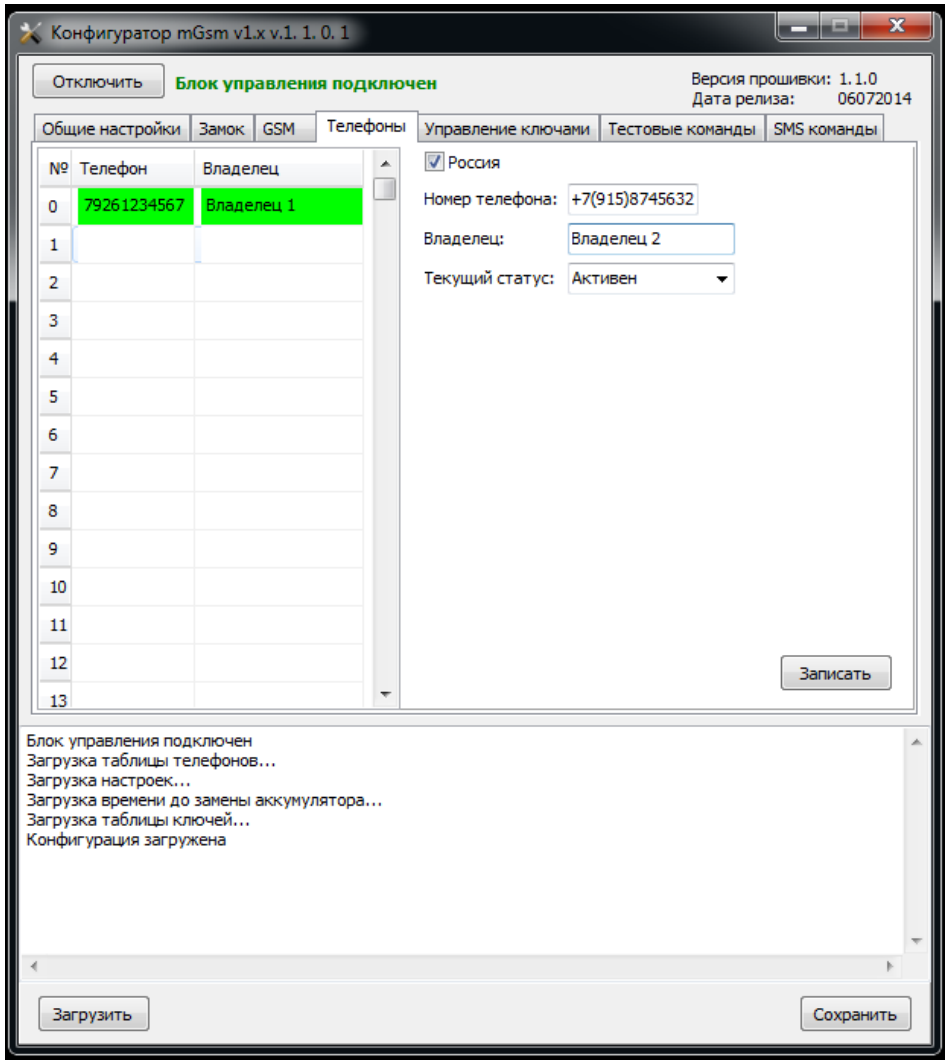

Рис. 8. Экран настроек для подключения

Настройка осуществляется в разделе «Телефоны». Для каждого номера необходимо указать порядковый номер (от 0 до 13), телефон в формате +7(915)8745632 и имя владельца. Для российских номеров галочка «Россия» ставится автоматически. Нажатие «Записать» сохраняет данные в энергонезависимую память модуля. Кнопка «Загрузить» позволяет прочитать ранее сохранённые номера из модуля, «Сохранить» — записать на диск компьютера.

Перед первым подключением к компьютеру необходимо установить драйвер USB-UART моста CP210x. Драйвер доступен на странице производителя и в комплекте поставки. После установки в диспетчере устройств появляется виртуальный COM-порт, который используется для обмена данными с модулем.

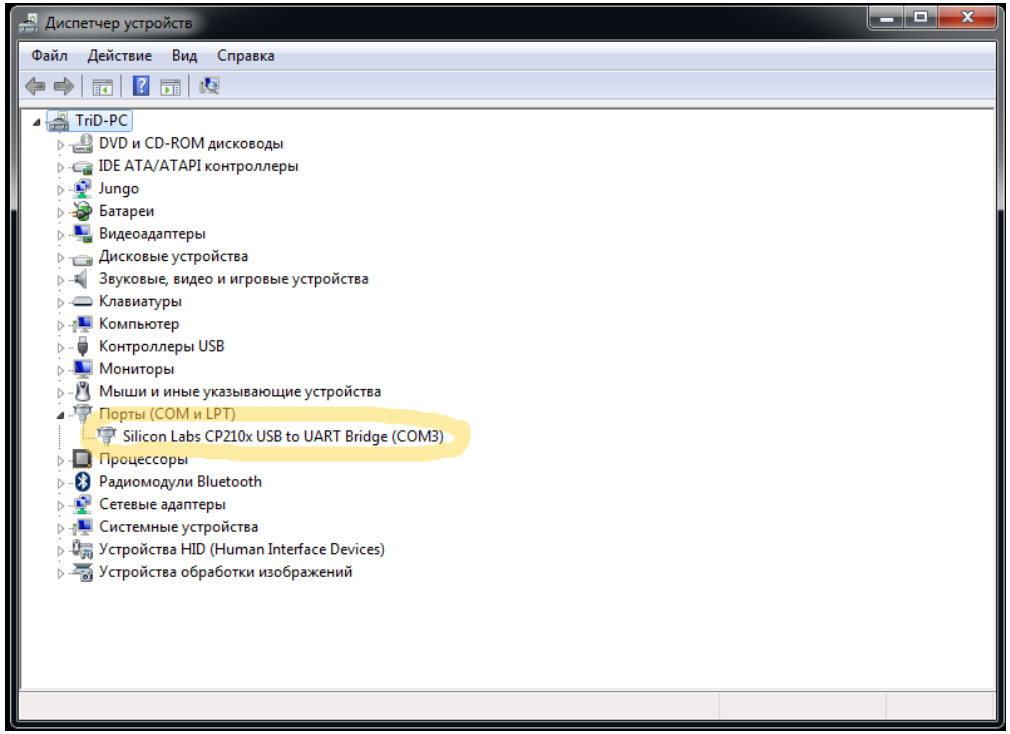

Рис. 4. Диспетчер устройств с COM-портом.

Настройка осуществляется через вкладку «Телефоны» в разделе «Настройки». Для каждого номера задаётся порядковый номер (от 0 до 13), телефон в формате +7(915)8745632 и имя владельца. Для российских номеров галочка «Россия» ставится автоматически. Нажатие «Записать» сохраняет данные в энергонезависимую память модуля. Кнопка «Загрузить» позволяет прочитать ранее сохранённые номера из модуля, «Сохранить» — записать на диск компьютера.

Перед первым подключением к компьютеру необходимо установить драйвер USB-UART моста CP210x. Драйвер доступен на странице производителя и в комплекте поставки. После установки в диспетчере устройств появляется виртуальный COM-порт, который используется для обмена данными с модулем.

Для корректной работы с модулем рекомендуется использовать последнюю версию прошивки. Обновление прошивки выполняется через раздел «Обновление прошивки». Перед обновлением сохраните настройки и резервную копию ключей:

- Версия прошивки
- Замок
- GSM
- Телефоны
- Управление ключами
- Тестовые команды

6.2.1 Для настройки параметров.

Для этого в "Для настройки", после 5. Нажмите кнопку "Отключить" для отключения блока управления. Нажмите кнопку "Загрузить" для загрузки настроек из блока управления в программу. Нажмите кнопку "Сохранить" для сохранения настроек в файл (в виде файлов 1 (в виде файлов - сохранение в виде файлов 2).

Для изменения параметров.

Для изменения параметров в окне настроек выберите нужный параметр, нажмите на кнопку "Изменить" и введите новое значение. Для изменения параметров:

- Для изменения параметров 212-45
- Для изменения параметров 361

Для изменения параметров в окне настроек нажмите на кнопку www.smartlocks.ru

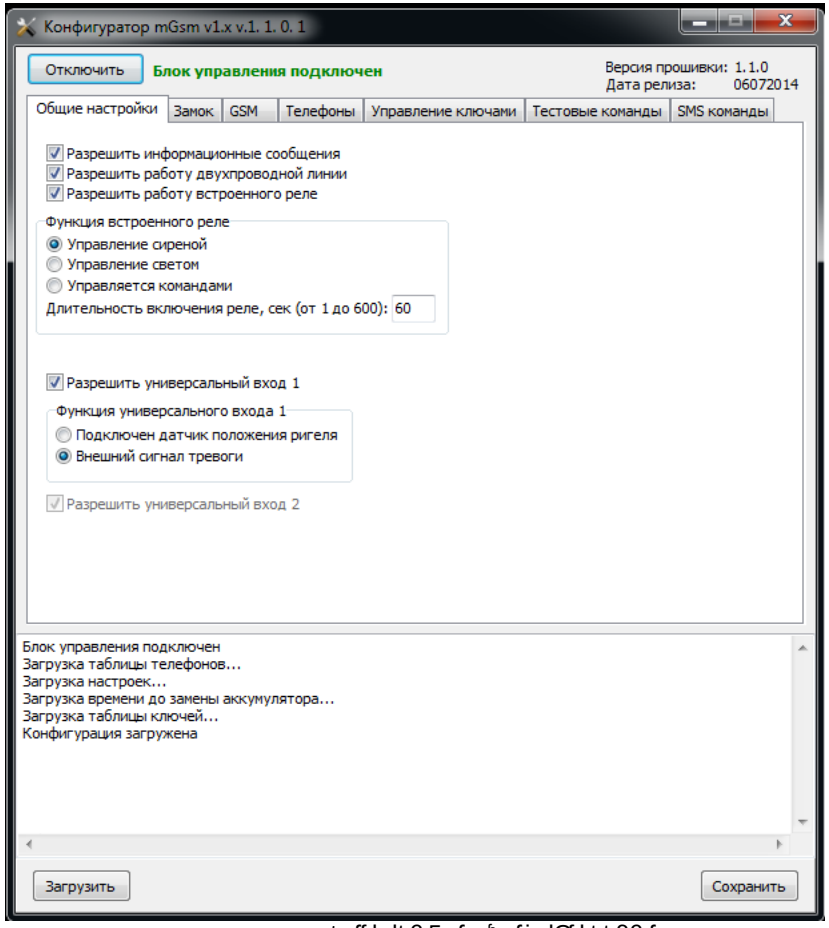

Рис. 5. Для настройки.

Для настройки "Настройка параметров" после 5. Нажмите кнопку "Отключить" для отключения блока управления. Нажмите кнопку "Загрузить" для загрузки настроек из блока управления в программу. Нажмите кнопку "Сохранить" для сохранения настроек в файл. Для изменения параметров в окне настроек выберите нужный параметр, нажмите на кнопку "Изменить" и введите новое значение. Для изменения параметров в окне настроек

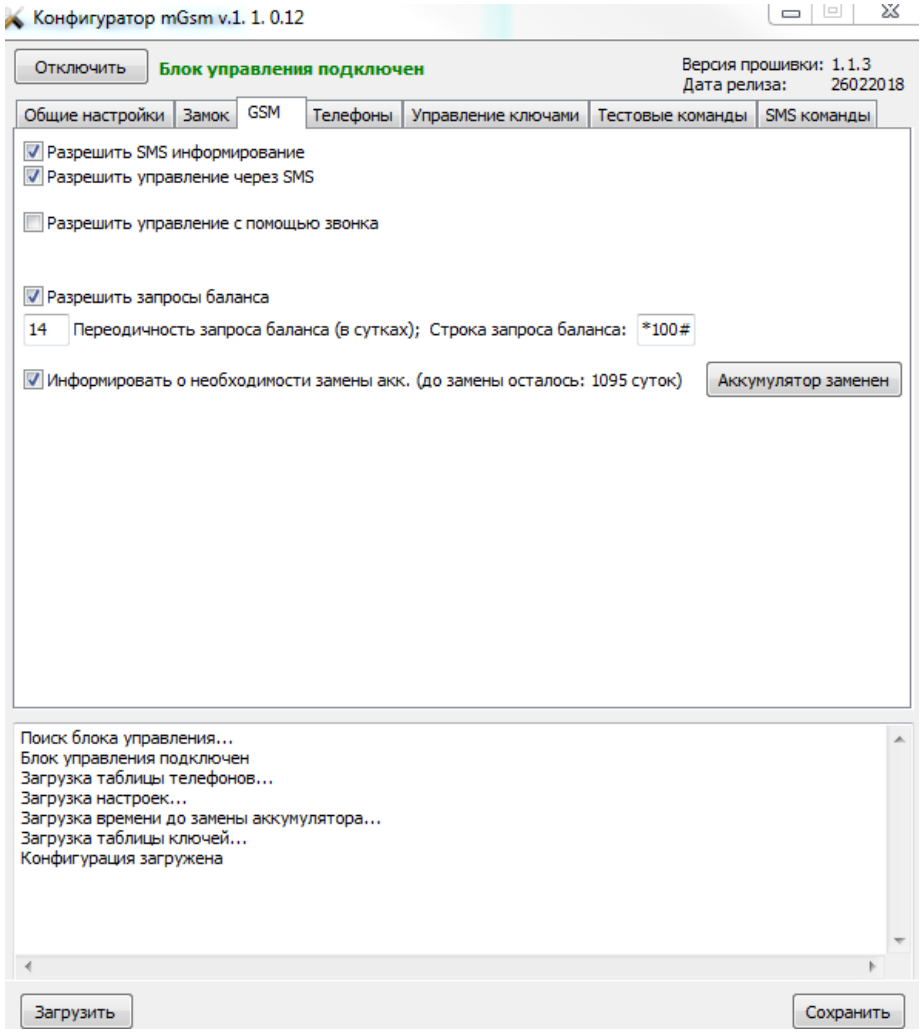

Рис. 7. Окно настроек GSM.

Для управления "Открыть замок" SMS сообщение настраивается в разделе "Управление ключами". Для отправки сообщения "Открыть замок" необходимо в разделе "Управление ключами" выбрать ключ, для которого будет отправлено сообщение "Открыть замок". Для отправки сообщения "Открыть замок" необходимо в разделе "Управление ключами" выбрать "Открыть замок".

Для управления "Открыть замок" "Открыть замок" - вводится номер, для которого будет отправлено сообщение "Открыть замок". Для отправки сообщения "Открыть замок" необходимо в разделе "Управление ключами" выбрать "Открыть замок".

Для управления "Открыть замок" "Открыть замок" - вводится номер, для которого будет отправлено сообщение "Открыть замок".

Для настройки дополнительных функций.

Для настройки дополнительных функций необходимо в разделе "Управление ключами" выбрать ключ, для которого будет отправлено сообщение "Открыть замок". Для отправки сообщения "Открыть замок" необходимо в разделе "Управление ключами" выбрать "Открыть замок".

Для настройки дополнительных функций необходимо в разделе "Управление ключами" выбрать ключ, для которого будет отправлено сообщение "Открыть замок" (для ключей, для которых отправлено сообщение "Открыть замок"). Для отправки сообщения "Открыть замок" необходимо в разделе "Управление ключами" выбрать "Открыть замок".

Для настройки дополнительных функций необходимо в разделе "Управление ключами" выбрать ключ, для которого будет отправлено сообщение "Открыть замок" (для ключей, для которых отправлено сообщение "Открыть замок"). Для отправки сообщения "Открыть замок" необходимо в разделе "Управление ключами" выбрать "Открыть замок" (для ключей, для которых отправлено сообщение "Открыть замок"). Для отправки сообщения "Открыть замок" необходимо в разделе "Управление ключами" выбрать "Открыть замок" (для ключей, для которых отправлено сообщение "Открыть замок").

Для настройки времени до замены аккумулятора.

Для настройки времени до замены аккумулятора необходимо в разделе "Управление ключами" выбрать ключ, для которого будет отправлено сообщение "Открыть замок". Для отправки сообщения "Открыть замок" необходимо в разделе "Управление ключами" выбрать "Открыть замок".

Для отправки сообщения 1.

Для отправки сообщения 1.2.0, для отправки сообщения 1 необходимо в разделе "Управление ключами" выбрать ключ, для которого будет отправлено сообщение "Открыть замок":

- для отправки сообщения "Открыть замок" в разделе "Управление ключами"
- для отправки сообщения "Открыть замок" в разделе "Управление ключами"

Для отправки сообщения "Открыть замок".

Для отправки сообщения "Открыть замок" в разделе "Управление ключами" необходимо в разделе "Управление ключами" выбрать ключ, для которого будет отправлено сообщение "Открыть замок", для отправки сообщения "Открыть замок" необходимо выбрать ключ, для которого будет отправлено сообщение "Открыть замок" (для ключей, для которых отправлено сообщение "Открыть замок") или "Открыть замок" для отправки сообщения "Открыть замок" 1, для отправки сообщения "Открыть замок" (для ключей, для которых отправлено сообщение "Открыть замок") или "Открыть замок" для отправки сообщения "Открыть замок" 1!".

Для отправки сообщения "Открыть замок".

Для отправки сообщения "Открыть замок" в разделе "Управление ключами" необходимо в разделе "Управление ключами" выбрать ключ, для которого будет отправлено сообщение "Открыть замок" (для ключей, для которых отправлено сообщение "Открыть замок"). Для отправки сообщения "Открыть замок" необходимо в разделе "Управление ключами" выбрать "Открыть замок" (для ключей, для которых отправлено сообщение "Открыть замок").

6.2.2 Настройка.

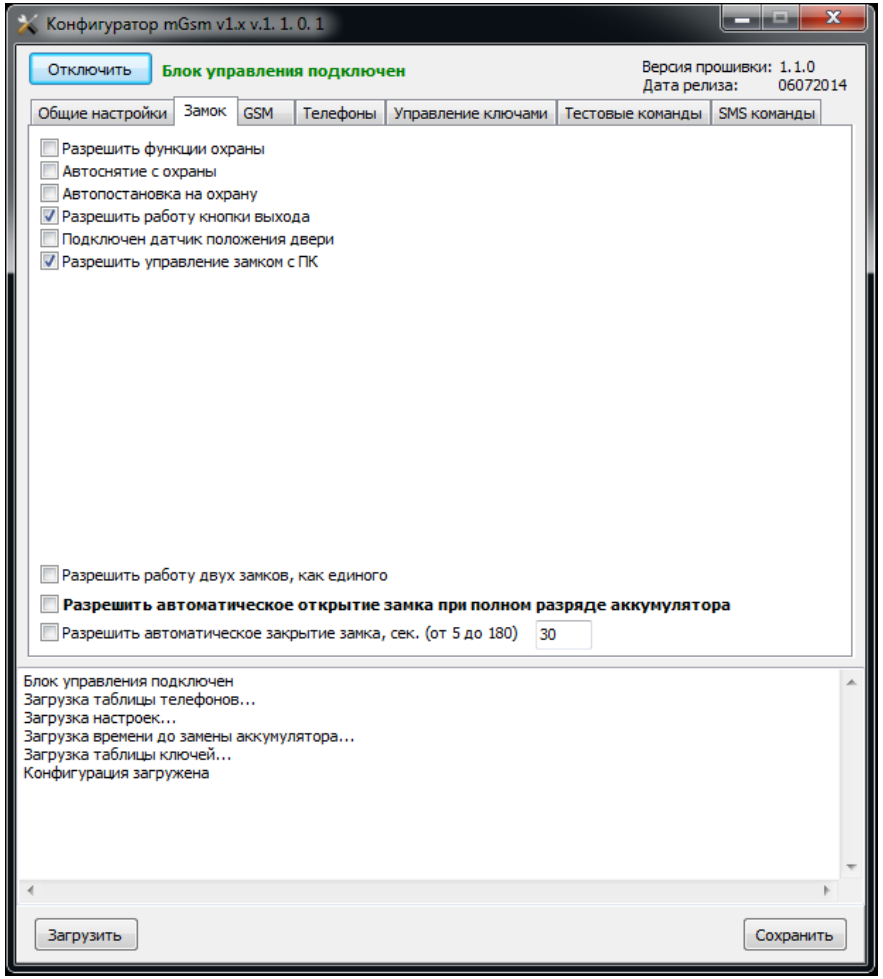

Рис. 6. Настройка

Настройка "Замок" позволяет выставить параметры замка, "Управление ключами" – добавить ключи, "Тестовые команды" – отправить тестовые команды, позволяющие проверить работоспособность замка, а также получить информацию о состоянии замка.

Замок.

Для настройки "Замок" необходимо выставить галочки напротив тех параметров замка, которые необходимо выставить. Параметры замка описаны в таблице 1.

Таблица 1. Параметры замка

Параметр	Описание
Разрешить функции охраны	Разрешение на постановку/снятие с охраны по SMS-команде
Автоснятие с охраны	Разрешение на автоматическое снятие с охраны при открытии двери
Автопостановка на охрану	Разрешение на автоматическую постановку на охрану при закрытии двери
Разрешить работу кнопки выхода	Разрешение на открытие замка кнопкой выхода
Подключен датчик положения двери	Подключение датчика положения двери
Разрешить управление замком с ПК	Разрешение на управление замком с ПК
Разрешить работу двух замков, как единого	Разрешение на одновременное открытие двух замков по одной команде
Разрешить автоматическое открытие замка при полном разряде аккумулятора	Разрешение на автоматическое открытие замка при полном разряде аккумулятора
Разрешить автоматическое закрытие замка, сек. (от 5 до 180)	Разрешение на автоматическое закрытие замка через заданное время (от 5 до 180 сек.)

Блок управления подключен
Загрузка таблицы телефонов...
Загрузка настроек...
Загрузка времени до замены аккумулятора...
Загрузка таблицы ключей...
Конфигурация загружена

Нажатие на кнопку "Загрузить" приводит к загрузке в конфигуратор настроек, хранящихся в контроллере замка, а нажатие на кнопку "Сохранить" – к сохранению настроек, выставленных в конфигураторе, в контроллер замка. Для корректной работы замка необходимо выставить галочки напротив параметров замка, которые необходимо выставить, и нажать на кнопку "Сохранить".

Управление ключами.

Для корректной работы замка необходимо добавить ключи, которые будут использоваться для управления замком. Для добавления ключей необходимо нажать на кнопку "Управление ключами", в открывшемся окне нажать на кнопку "Добавить ключ", в открывшемся окне ввести номер ключа, нажать на кнопку "Сохранить". Для удаления ключей необходимо выбрать ключ, нажать на кнопку "Удалить ключ", в открывшемся окне нажать на кнопку "Сохранить". Для изменения ключей необходимо выбрать ключ, нажать на кнопку "Изменить ключ", в открывшемся окне ввести номер ключа, нажать на кнопку "Сохранить". Для просмотра ключей необходимо нажать на кнопку "Просмотр ключей", в открывшемся окне нажать на кнопку "Сохранить". Для корректной работы замка необходимо выставить галочки напротив параметров замка, которые необходимо выставить, и нажать на кнопку "Сохранить".

Для корректной работы замка необходимо выставить галочки напротив параметров замка, которые необходимо выставить, и нажать на кнопку "Сохранить".